Штыревой Низкочастотный Диод Тип Д161-320-18

Оптимальная коммутируемая мощность
Низкие статические и динамические потери
Разработан для промышленного применения

Средний прямой ток			I_{FAV}	320 А	
Повторяющееся импульсное обратное напряжение			U_{RRM}	1000 ÷ 1800 В	
U_{RRM}, В	1000	1200	1400	1600	1800
Класс по напряжению	10	12	14	16	18
T_j, °C	– 60 ÷ 190				

ПРЕДЕЛЬНО ДОПУСТИМЫЕ ЗНАЧЕНИЯ ПАРАМЕТРОВ

Обозначение и наименование параметра		Ед. изм.	Значение	Условия измерения	
Параметры в проводящем состоянии					
I_{FAV}	Средний прямой ток	А	320 520	T_c=144 °C; T_c=100 °C; 180 эл. град. синус; 50 Гц	
I_{FRMS}	Действующий прямой ток	А	502	T_c=144 °C; 180 эл. град. синус; 50 Гц	
I_{FSM}	Ударный ток	кА	7.5 8.6	T_j=$T_{j\,max}$ T_j=25 °C	180 эл. град. синус; 50 Гц (t_p=10 мс); единичный импульс; U_R=0 В;
			8.0 9.2	T_j=$T_{j\,max}$ T_j=25 °C	180 эл. град. синус; 60 Гц (t_p=8.3 мс); единичный импульс; U_R=0 В;
I^2t	Защитный фактор	$A^2c\cdot10^3$	280 365	T_j=$T_{j\,max}$ T_j=25 °C	180 эл. град. синус; 50 Гц (t_p=10 мс); единичный импульс; U_R=0 В;
			265 350	T_j=$T_{j\,max}$ T_j=25 °C	180 эл. град. синус; 60 Гц (t_p=8.3 мс); единичный импульс; U_R=0 В;
Блокирующие параметры					
U_{RRM}	Повторяющееся импульсное обратное напряжение	В	1000÷1800	$T_{j\,min}$< T_j <$T_{j\,max}$; 180 эл. град. синус; 50 Гц	
U_{RSM}	Неповторяющееся импульсное обратное напряжение	В	1100÷1900	$T_{j\,min}$< T_j <$T_{j\,max}$; 180 эл. град. синус; 50 Гц; единичный импульс	
U_R	Постоянное обратное напряжение	В	0.75·U_{RRM}	T_j=$T_{j\,max}$;	
Тепловые параметры					
T_{stg}	Температура хранения	°C	– 60 ÷ 190		
T_j	Температура p-n перехода	°C	– 60 ÷ 190		
Механические параметры					
M	Крутящий момент затяжки	Нм	20 ÷ 30		
a	Ускорение	м/с^2	100		

ХАРАКТЕРИСТИКИ

Обозначение и наименование характеристики		Ед. изм.	Значение	Условия измерения
Характеристики в проводящем состоянии				
U_{FM}	Импульсное прямое напряжение, макс	В	1.35	T_j=25 °C; I_{FM}=1005 A
$U_{F(TO)}$	Пороговое напряжение, макс	В	0.90	$T_j=T_{j\,max}$; $0.5\,\pi\,I_{FAV} < I_T < 1.5\,\pi\,I_{FAV}$
r_T	Динамическое сопротивление, макс	мОм	0.650	
Блокирующие характеристики				
I_{RRM}	Повторяющийся импульсный обратный ток, макс	мА	50	$T_j=T_{j\,max}$; $U_R=U_{RRM}$
Тепловые характеристики				
R_{thjc}	Тепловое сопротивление p-n переход-корпус, макс	°C/Вт	0.1000	Постоянный ток
Механические характеристики				
w	Масса, тип	г	250	
D_s	Длина пути тока утечки по поверхности	мм (дюйм)	12.4 (4.882)	
D_a	Длина пути тока утечки по воздуху	мм (дюйм)	12.4 (4.882)	

МАРКИРОВКА

Д	161	320		18	УХЛ2
1	2	3	4	5	6

1. Д — Низкочастотный диод
2. Конструктивное исполнение
3. Средний прямой ток, А
4. Полярность: Х – обратная; прямая - не указывается
5. Класс по напряжению
6. Климатическое исполнение по ГОСТ 15150: УХЛ2, Т

ГАБАРИТНЫЕ РАЗМЕРЫ

Тип корпуса: D.SA1

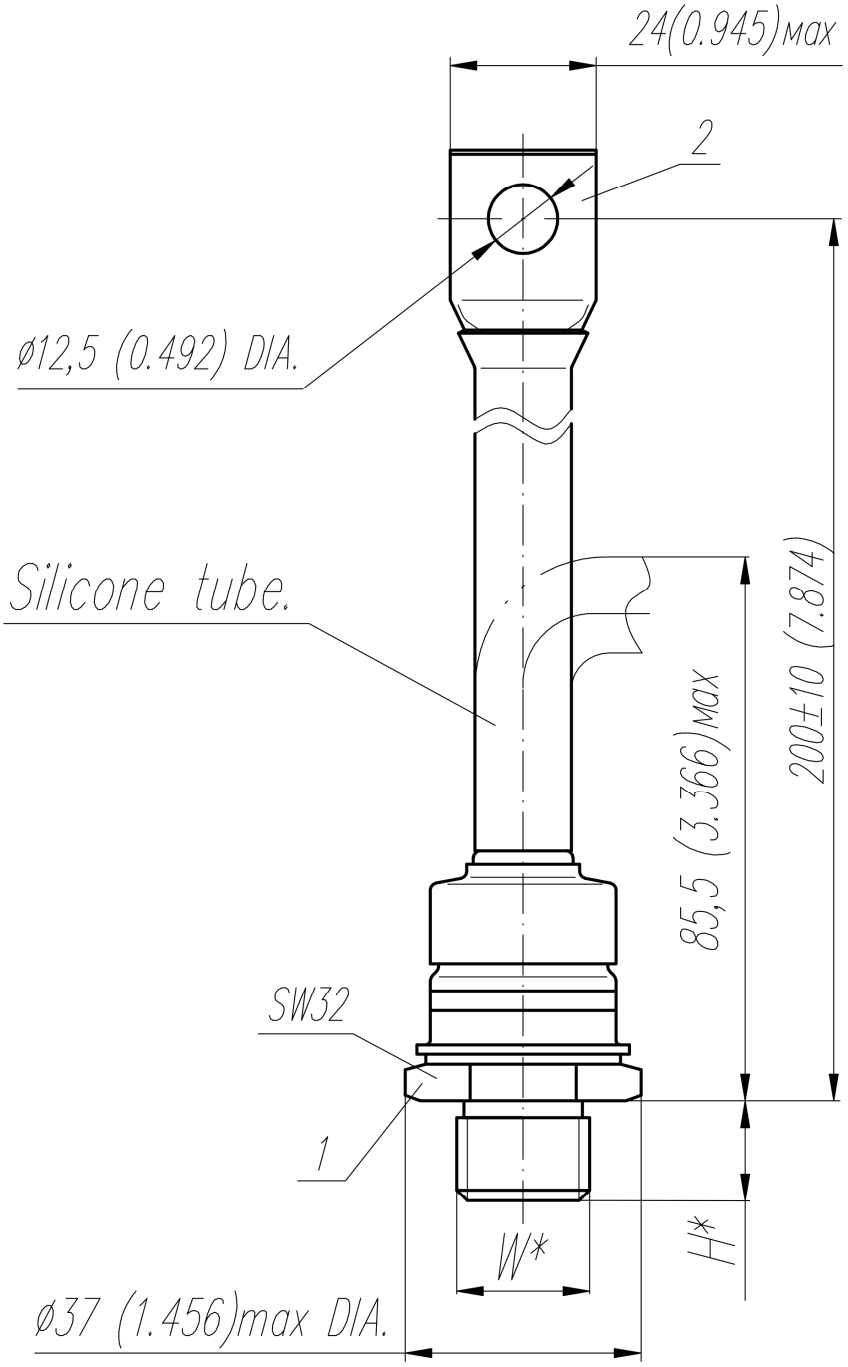

Тип Резьбы	W	H
Метрическая Резьба Тип B	M20x1,5 – 8g	15
Метрическая Резьба Тип A(по требованию)	M16x1,5 – 8g	13

Полярность	Пример маркировки	Условное обозначение	Цвета	
			Анод	Катод
Анод на основании	Д161-320-18		-	Красная трубка
Катод на основании	Д161-320**X**-18		Черная трубка	-

Все размеры в миллиметрах (дюймах)

Содержащаяся здесь информация является конфиденциальной и находится под защитой авторских прав.
В интересах улучшения качества продукции, ЗАО «Протон-Электротекс» оставляет за собой право изменять информационные листы без уведомления.