Изолированное основание
Корпус промышленного стандарта
Упрощенная механическая конструкция, быстрая сборка
Прижимная конструкция

Однопозиционный Диодный Модуль МД1-1280-22-Е

Средний прямой ток		I_{FAV}	1280 А
Повторяющееся импульсное обратное напряжение		U_{RRM}	2000 ÷ 2200 В
U_{RRM}, В	2000		2200
Класс по напряжению	20		22
T_j, °C	– 40 ÷ 160		

МД1

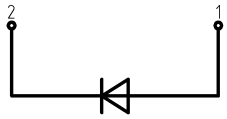

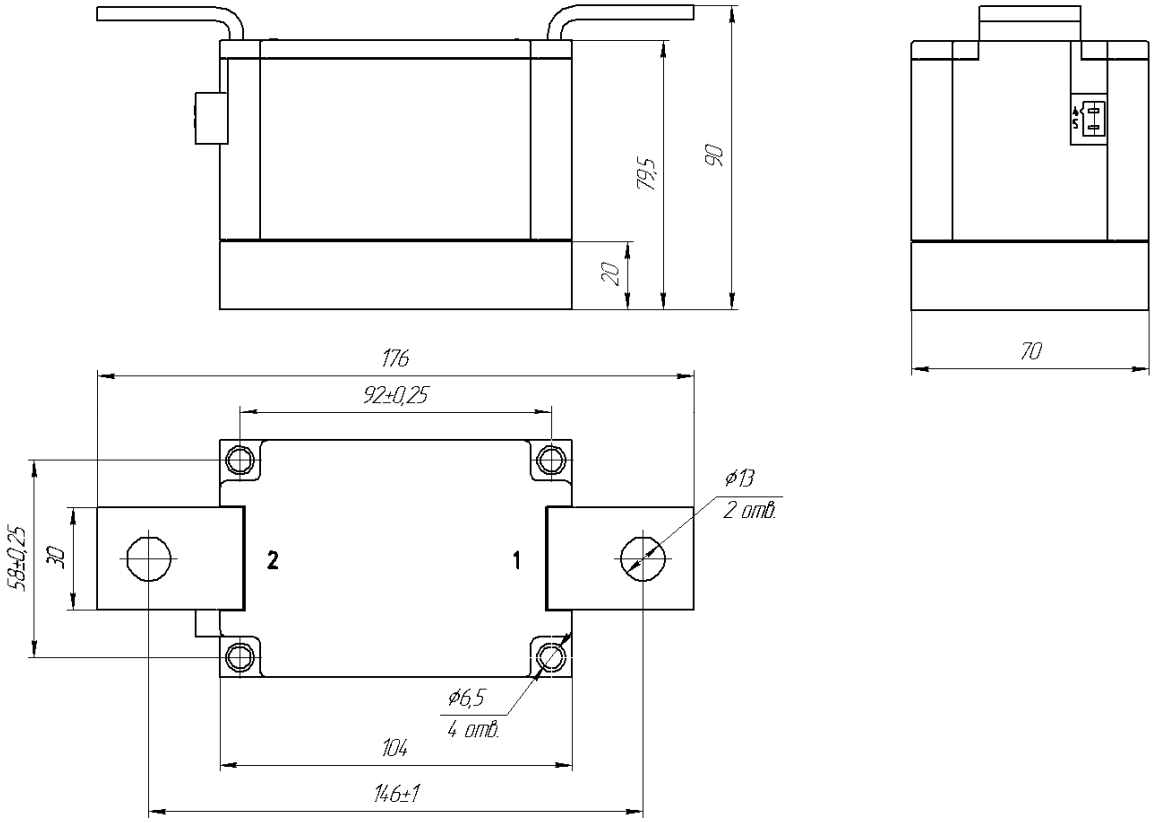

Все размеры в миллиметрах (дюймах)

ПРЕДЕЛЬНО ДОПУСТИМЫЕ ЗНАЧЕНИЯ ПАРАМЕТРОВ

Обозначение и наименование параметра		Ед. изм.	Значение	Условия измерения	
Параметры в проводящем состоянии					
I_{FAV}	Средний прямой ток	А	1280	T_c=100 °C; 180 эл. град. синус; 50 Гц	
I_{FRMS}	Действующий прямой ток	А	2010		
I_{FSM}	Ударный ток	кА	40.0 46.0	$T_j=T_{j\,max}$ T_j=25 °C	180 эл. град. синус; 50 Гц (t_p=10 мс); единичный импульс; U_R=0 В;
			42.0 48.0	$T_j=T_{j\,max}$ T_j=25 °C	180 эл. град. синус; 60 Гц (t_p=8.3 мс); единичный импульс; U_R=0 В;
I^2t	Защитный фактор	$A^2c\cdot10^3$	8000 10580	$T_j=T_{j\,max}$ T_j=25 °C	180 эл. град. синус; 50 Гц (t_p=10 мс); единичный импульс; U_R=0 В;
			7320 9560	$T_j=T_{j\,max}$ T_j=25 °C	180 эл. град. синус; 60 Гц (t_p=8.3 мс); единичный импульс; U_R=0 В;
Блокирующие параметры					
U_{RRM}	Повторяющееся импульсное обратное напряжение	В	2000÷2200	$T_{j\,min}< T_j <T_{j\,max}$; 180 эл. град. синус; 50 Гц	
U_{RSM}	Неповторяющееся импульсное обратное напряжение	В	2100÷2300	$T_{j\,min}< T_j <T_{j\,max}$; 180 эл. град. синус; 50 Гц; единичный импульс	
U_R	Постоянное обратное напряжение	В	$0.75\cdot U_{RRM}$	$T_j=T_{j\,max}$;	
Тепловые параметры					
T_{stg}	Температура хранения	°C	-40 ÷ 125		
T_j	Температура p-n перехода	°C	-40 ÷ 160		
Механические параметры					
a	Ускорение	м/с^2	50		

ХАРАКТЕРИСТИКИ

Обозначение и наименование характеристики		Ед. изм.	Значение	Условия измерения	
Характеристики в проводящем состоянии					
U_{FM}	Импульсное прямое напряжение, макс	В	1.25	T_j=25 °C; I_{FM}=3140 A	
$U_{F(TO)}$	Пороговое напряжение, макс	В	0.80	$T_j=T_{j\,max}$; $0.5\,\pi\,I_{FAV} < I_T < 1.5\,\pi\,I_{FAV}$	
r_T	Динамическое сопротивление, макс	мОм	0.100		
Блокирующие характеристики					
I_{RRM}	Повторяющийся импульсный обратный ток, макс	мА	70	$T_j=T_{j\,max}$; $U_R=U_{RRM}$	
Тепловые характеристики					
R_{thjc}	Тепловое сопротивление p-n переход-корпус, макс				
	на модуль	°C/Вт	0.0420	180 эл. град. синус; 50 Гц (t_p=10 мс)	
R_{thch}	Тепловое сопротивление корпус-охладитель, макс				
	на модуль	°C/Вт	0.0100		
Характеристики изоляции					
U_{ISOL}	Электрическая прочность изоляции	кВ	3.00	синус; 50 Гц; действующее значение	t=1 мин
			3.60		t=1 с
Механические характеристики					
M_1	Момент затяжки основания (M6)[1)]	Нм	6.00	Допуск ± 15%	
M_2	Момент затяжки выводов (M12)[1)]	Нм	18.00	Допуск ± 15%	
w	Масса, тип	г	2550		

МАРКИРОВКА	ПРИМЕЧАНИЕ
МД 1 - 1280 - 22 - Е - У2 1 2 3 4 5 6 1. МД – Диодный Модуль 2. Схема включения 3. Средний прямой ток, А 4. Класс по напряжению 5. Тип корпуса (М.х) 6. Климатическое исполнение по ГОСТ 15150: У2	[1)] Резьба должна быть смазана

Содержащаяся здесь информация является конфиденциальной и находится под защитой авторских прав.
В интересах улучшения качества продукции, ЗАО «Протон-Электротекс» оставляет за собой право изменять информационные листы без уведомления.