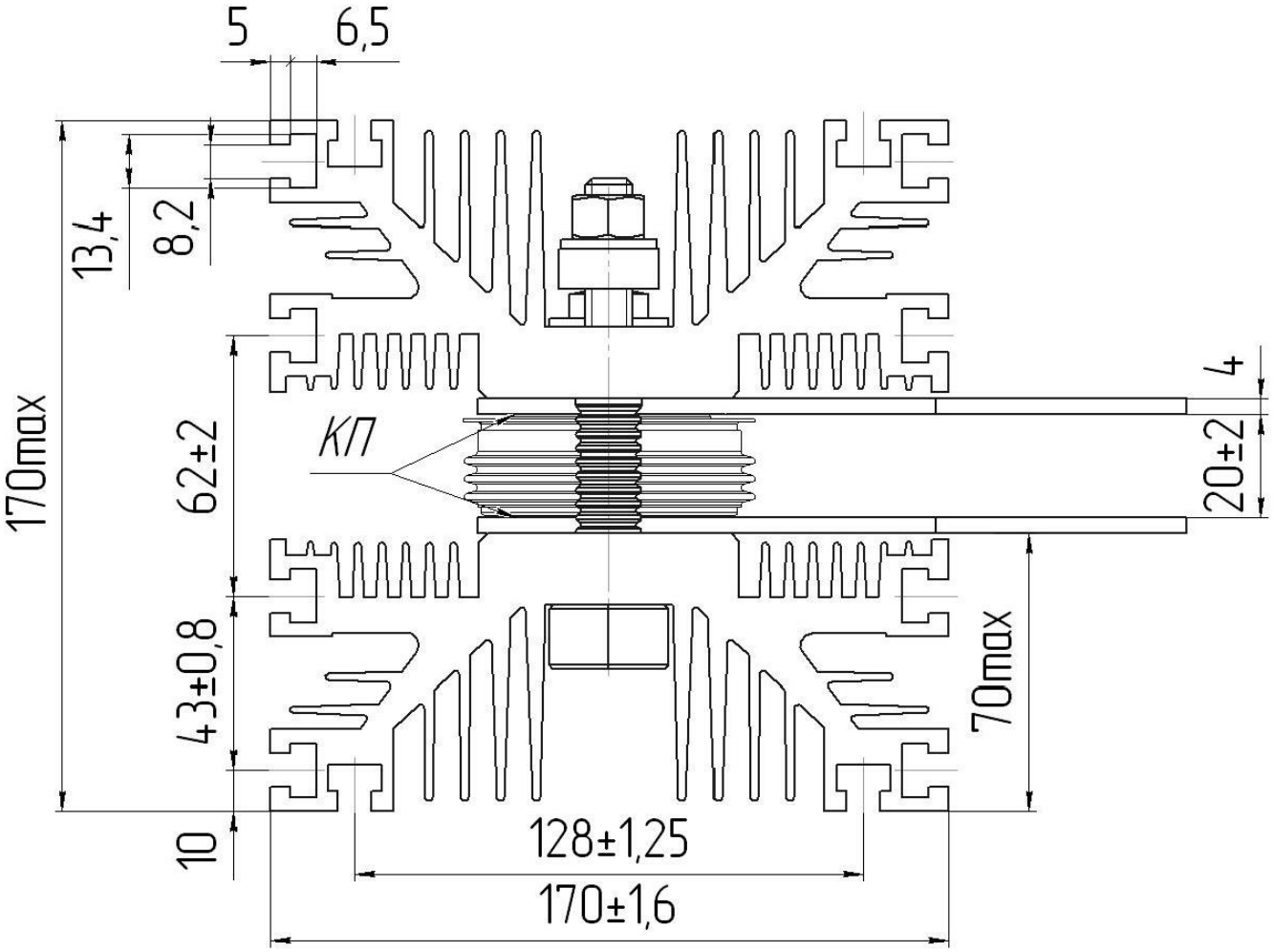
5
6,5
13,4
8,2
170max
62±2
КП
4
20±2
43±0,8
70max
10
128±1,25
170±1,6

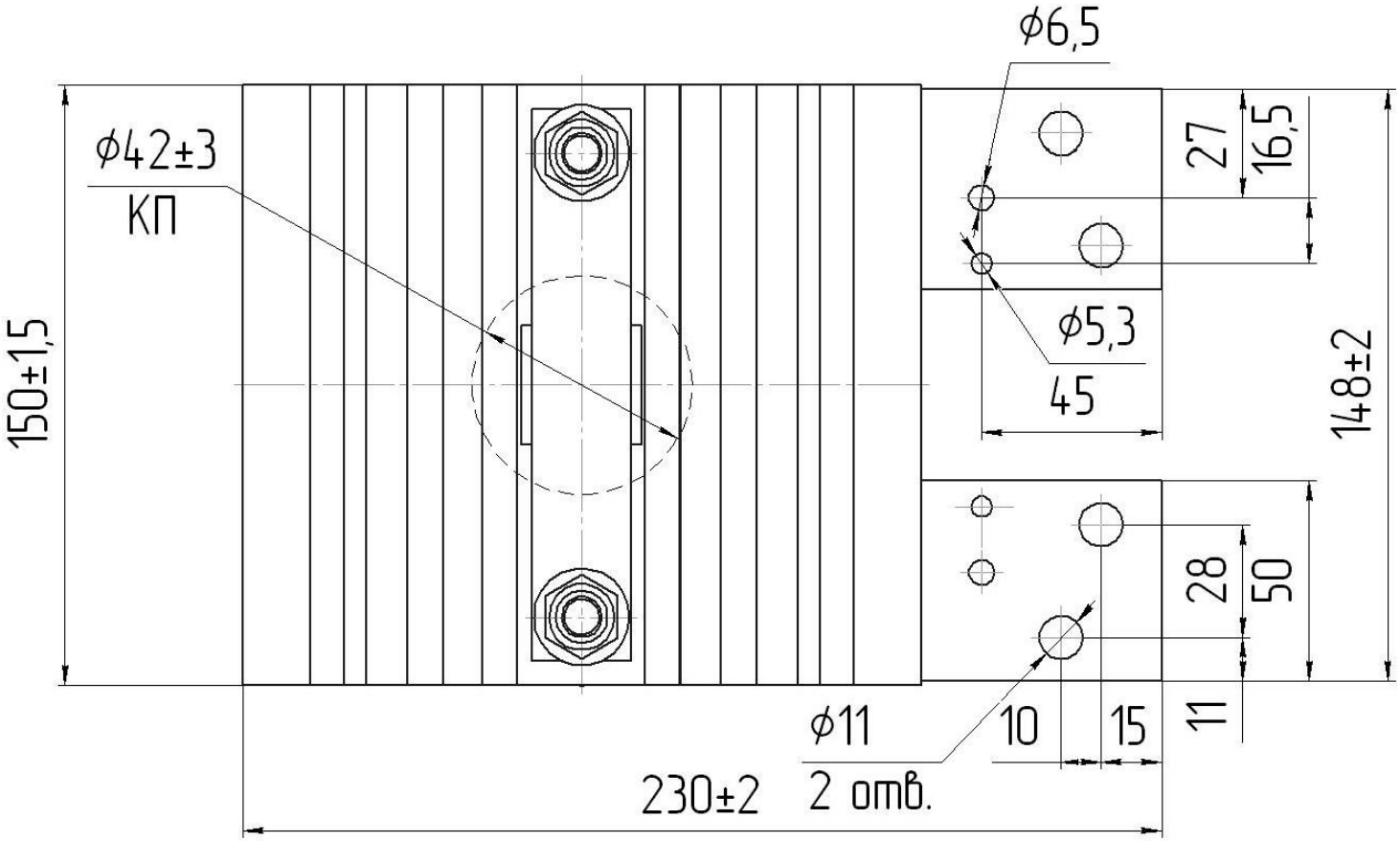
ϕ6,5
ϕ42±3
КП
27
16,5
ϕ5,3
45
150±1,5
148±2
28
50
ϕ11
2 отв.
10
15
11
230±2