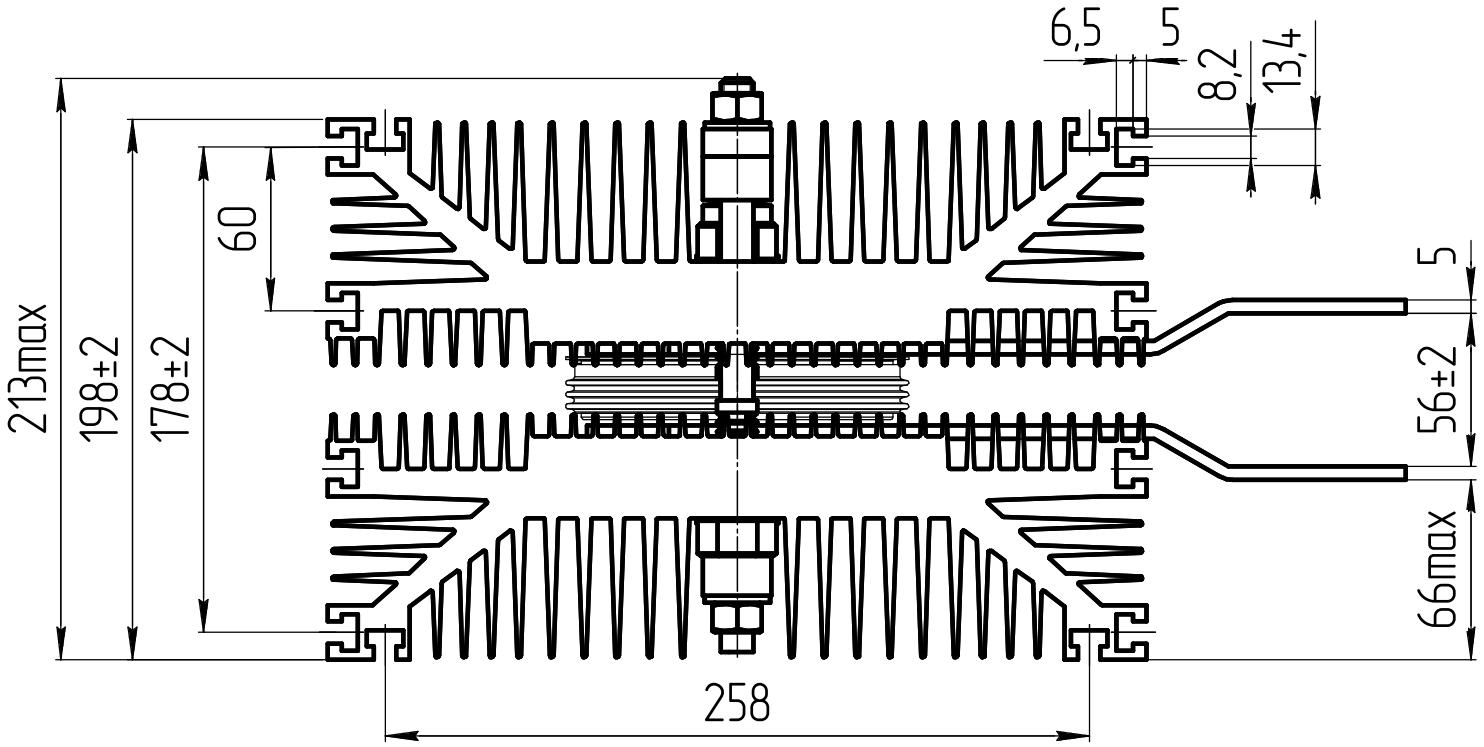
6,5
5
8,2
13,4
60
213max
198±2
178±2
5
56±2
66max
258

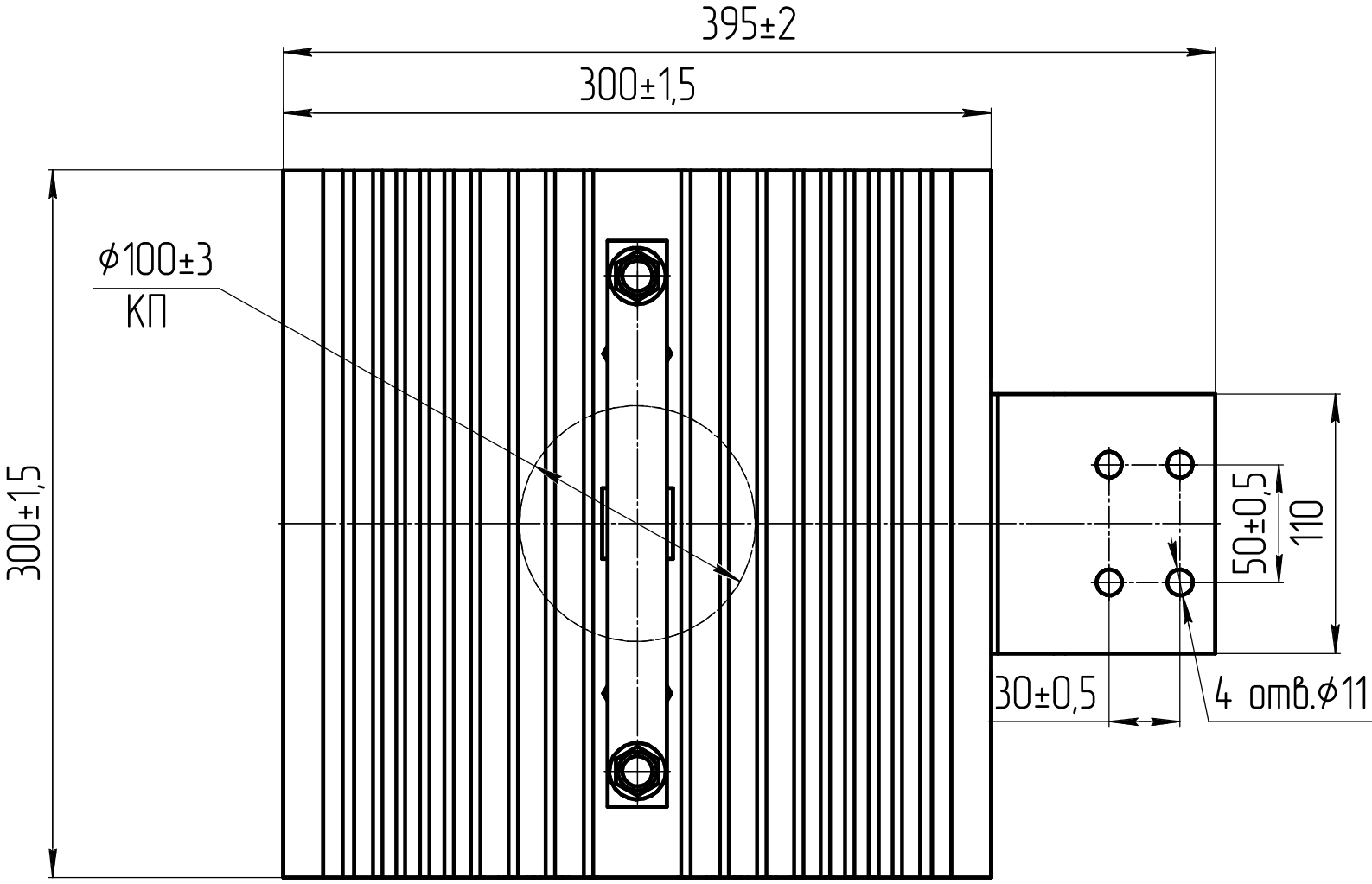
395±2
300±1,5
ϕ100±3
КП
300±1,5
50±0,5
110
30±0,5
4 отв.ϕ11