Оптимальная коммутируемая мощность
Низкие динамические потери
Малый заряд обратного восстановления
Высокая стойкость к электротермоциклированию

Штыревой Быстровосстанавливающийся Диод Тип ДЧ261-320-14

Средний прямой ток		I_{FAV}	320 А
Повторяющееся импульсное обратное напряжение		U_{RRM}	1000 ÷ 1400 В
Время обратного восстановления		t_{rr}	3.2 мкс
U_{RRM}, В	1000	1200	1400
Класс по напряжению	10	12	14
T_j, °C	– 60 ÷ 150		

ПРЕДЕЛЬНО ДОПУСТИМЫЕ ЗНАЧЕНИЯ ПАРАМЕТРОВ

Обозначение и наименование параметра		Ед. изм.	Значение	Условия измерения	
Параметры в проводящем состоянии					
I_{FAV}	Средний прямой ток	А	320 445	T_c=90 °C; T_c=55 °C; 180 эл. град. синус; 50 Гц	
I_{FRMS}	Действующий прямой ток	А	503	T_c=90 °C; 180 эл. град. синус; 50 Гц	
I_{FSM}	Ударный ток	kA	5.3 6.1	T_j=$T_{j\,max}$ T_j=25 °C	180 эл. град. синус; 50 Гц (t_p=10 мс); единичный импульс; U_R=0 В;
			6.0 6.9	T_j=$T_{j\,max}$ T_j=25 °C	180 эл. град. синус; 60 Гц (t_p=8.3 мс); единичный импульс; U_R=0 В;
I^2t	Защитный фактор	$A^2s\cdot10^3$	140 185	T_j=$T_{j\,max}$ T_j=25 °C	180 эл. град. синус; 50 Гц (t_p=10 мс); единичный импульс; U_R=0 В;
			145 195	T_j=$T_{j\,max}$ T_j=25 °C	180 эл. град. синус; 60 Гц (t_p=8.3 мс); единичный импульс; U_R=0 В;
Блокирующие параметры					
U_{RRM}	Повторяющееся импульсное обратное напряжение	В	1000÷1400	$T_{j\,min}$< T_j <$T_{j\,max}$; 180 эл. град. синус; 50 Гц	
U_{RSM}	Неповторяющееся импульсное обратное напряжение	В	1100÷1500	$T_{j\,min}$< T_j <$T_{j\,max}$; 180 эл. град. синус; 50 Гц; единичный импульс	
U_R	Постоянное обратное напряжение	В	0.75·U_{RRM}	T_j=$T_{j\,max}$;	
Тепловые параметры					
T_{stg}	Температура хранения	°C	– 60 ÷ 150		
T_j	Температура p-n перехода	°C	– 60 ÷ 150		
Механические параметры					
M	Крутящий момент затяжки	Нм	20 ÷ 30		
a	Ускорение	м/с^2	100		

ХАРАКТЕРИСТИКИ

Обозначение и наименование характеристики		Ед. изм.	Значение	Условия измерения
Характеристики в проводящем состоянии				
U_{FM}	Импульсное прямое напряжение, макс	В	1.70	T_j=25 °C; I_{FM}=1005 A
$U_{F(TO)}$	Пороговое напряжение, макс	В	1.20	$T_j=T_{j\ max}$; 0.5 π I_{FAV} < I_T < 1.5 π I_{FAV}
r_T	Динамическое сопротивление, макс	мОм	0.850	
Блокирующие характеристики				
I_{RRM}	Повторяющийся импульсный обратный ток, макс	мА	40	$T_j=T_{j\ max}$; $U_R=U_{RRM}$
Динамические характеристики				
Q_{rr}	Заряд обратного восстановления, макс	мкКл	300	$T_j=T_{j\ max}$; I_{FM}= I_{FAV} ; di_R/dt=-100 А/мкс ; U_R=100 В;
t_{rr}	Время обратного восстановления, макс	мкс	3.2	
I_{rrM}	Ток обратного восстановления, макс	А	188	
Тепловые характеристики				
R_{thjc}	Тепловое сопротивление p-n переход-корпус, макс	°C/Вт	0.1000	Постоянный ток
Механические характеристики				
w	Масса, тип	г	250	
D_s	Длина пути тока утечки по поверхности	мм (дюйм)	12.4 (4.882)	
D_a	Длина пути тока утечки по воздуху	мм (дюйм)	12.4 (4.882)	

PART NUMBERING GUIDE

ДЧ	261	320		14	К4	УХЛ2
1	2	3	4	5	6	7

1. ДЧ — Быстровосстанавливающийся диод
2. Конструктивное исполнение
3. Средний прямой ток, А
4. Полярность: Х – обратная; прямая - не указывается
5. Класс по напряжению
6. Группа по времени обратного восстановления
7. Климатическое исполнение по ГОСТ 15150: УХЛ2, Т

GROUP OF RECOVERY TIME

Обозначение группы	К4
t_{rr}, мкс	3.2

ГАБАРИТНЫЕ РАЗМЕРЫ

Тип корпуса: D.SA2

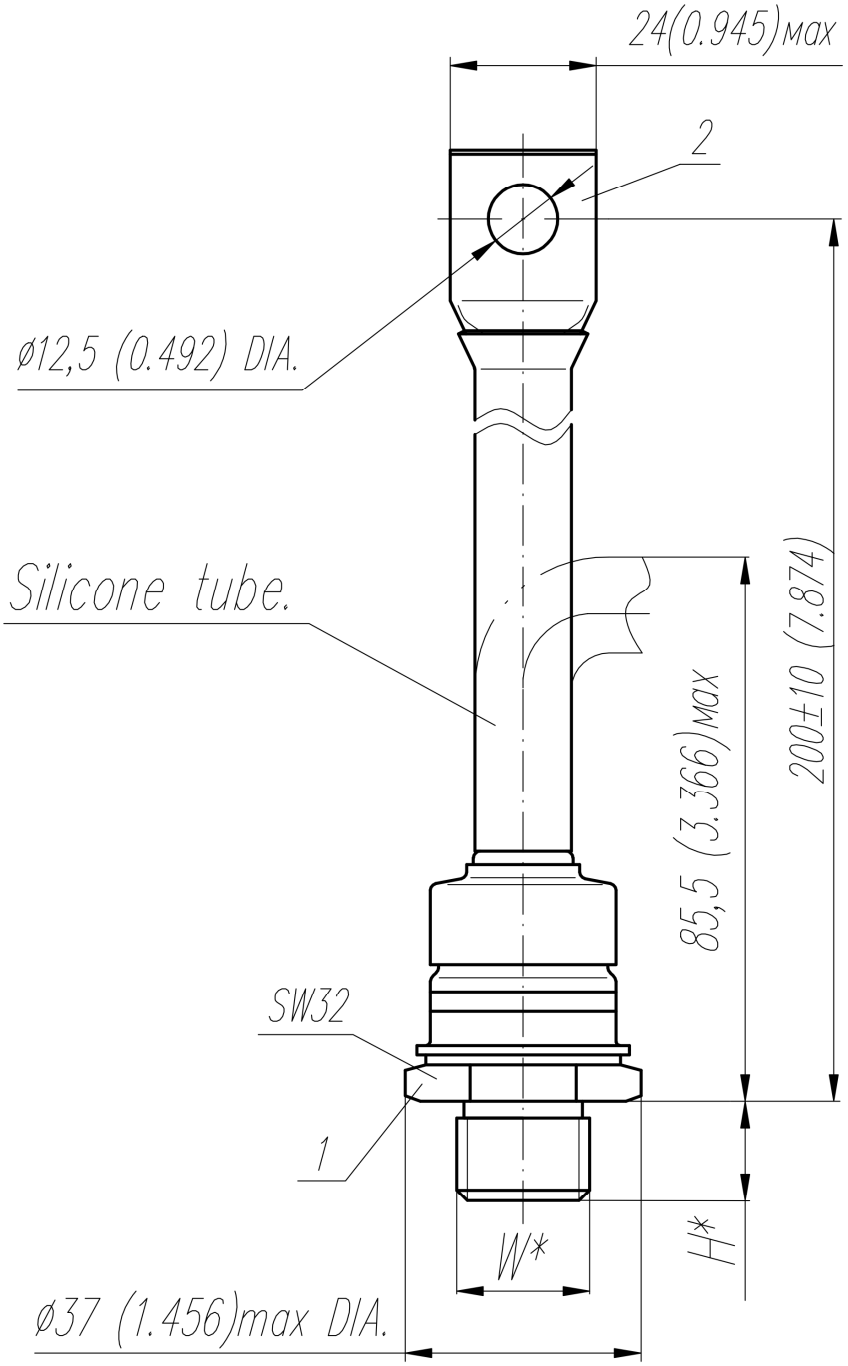

Тип Резьбы	W	H
Метрическая Резьба Тип A	M16x1,5 – 8g	13
Метрическая Резьба Тип B(по требованию)	M20x1,5 – 8g	15

Полярность	Пример маркировки	Условное обозначение	Цвета	
			Анод	Катод
Анод на основании	ДЧ261-320-14		-	Красная трубка
Катод на основании	ДЧ261-320**X**-14		Черная трубка	-

Все размеры в миллиметрах (дюймах)

Содержащаяся здесь информация является конфиденциальной и находится под защитой авторских прав.
В интересах улучшения качества продукции, ЗАО «Протон-Электротекс» оставляет за собой право изменять информационные листы без уведомления.