## ГАБАРИТНЫЕ РАЗМЕРЫ

**Тип корпуса: D.B2**

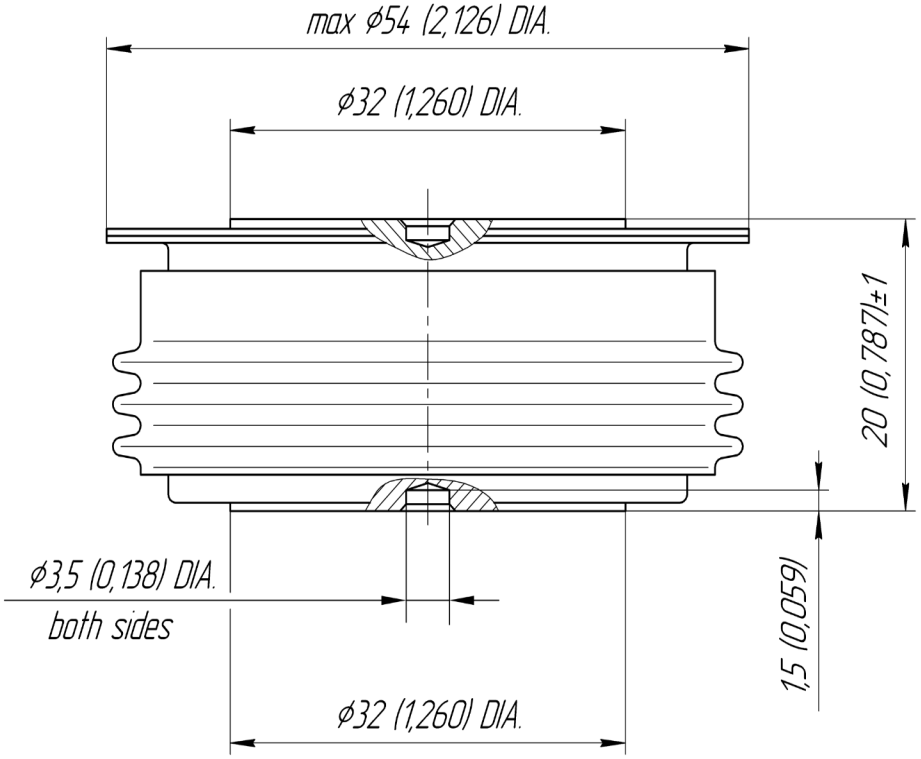


Все размеры в миллиметрах (дюймах)

Содержащаяся здесь информация является конфиденциальной и находится под защитой авторских прав.
В интересах улучшения качества продукции, АО «Протон-Электротекс» оставляет за собой право изменять информационные листы без уведомления.